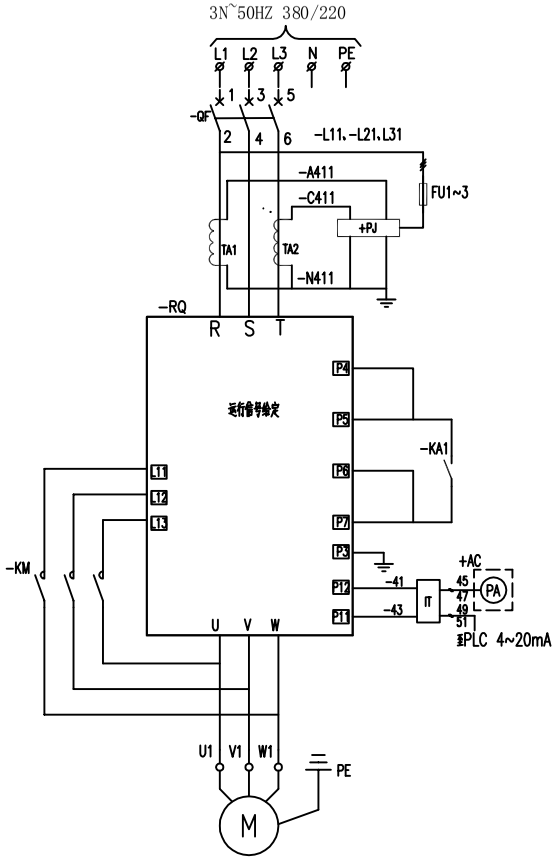

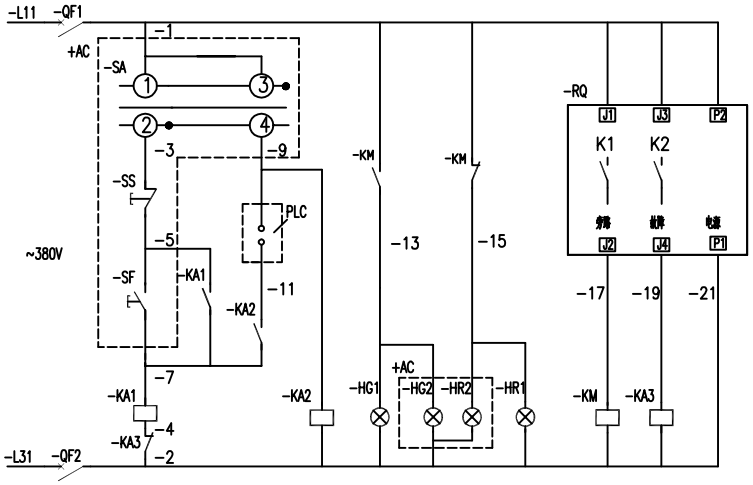

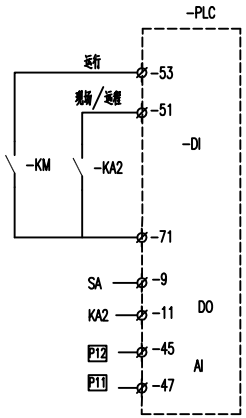

备注:

1、元器件和配置为一台控制箱的配置。

2、控制箱防护等级: IP55; 材质304, 双层门闭锁, 外层门设观测有机玻璃窗。

3、控制箱外形尺寸: 400x200x600 (wxdxh)

控制箱端子图

X:	M***		
-PA		-45	-IT
-PA		-47	-IT
-SA	1	-1	-QF1
-SF		-5	-KM
-SF		-7	-KM
-SA		-9	-KA2
-HG2	5	-13	-KM
-HR2		-15	-KM
-HG2		-2	-QF2
	10		

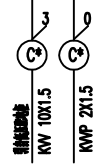

SA接点闭合表

LA39-20XS/k钥匙			
触点编号	手动 -45°	停止 0°	远程 45°
1-2	×		
3-4			×

标字框内容

代号	标 字
HG2	运行信号
HR2	停止信号
SA	就地 停止 远程
SF	启动按钮
SS	停止按钮
PA	电流

+AC 现场控制箱

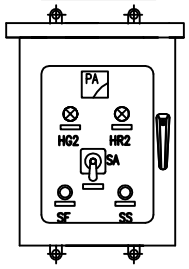

电机控制一览表

序号	位号	设备名称	功率 (KW)	控制箱编号	备注
1	P501A	气体冷却塔循环泵 A	132	+AC501A	计量
2	P501B	气体冷却塔循环泵 B	132	+AC501B	
3	P506A	胶回收循环泵 A	75	+AC506A	
4	P506B	胶回收循环泵 B	75	+AC506B	
5	P515A	脱硝液收循环泵 A	110	+AC515A	
6	P515B	脱硝液收循环泵 B	110	+AC515B	
7	P517A	脱硝洗涤循环泵 A	90	+AC517A	
8	P517B	脱硝洗涤循环泵 B	90	+AC517B	

明 细 表

序号	符 号	名 称	规 格 型 号	单位	数量	安装地点	备 注
20	PA	电流表	6C2-***A/4~20mA	只	1	〃 〃	
19	SA	转换开关	LA39-20XS/k钥匙	只	1	〃 〃	
18	SS	停止按钮	LA39B-10/r 红	只	1	〃 〃	
17	SF	启动按钮	LA39B-10/g 绿	只	1	〃 〃	
16	HG2	信号灯	AD11-22 AC380V 绿	只	1	〃 〃	
15	HR2	信号灯	AD11-22 AC380V 红	只	1	〃 〃	
14	X:	端子	SAK2.5EN	只	--	控制箱	
13	AC	控制箱	304材质, 双层门, 外层门, IP55	只	1	现场	
12	X:	端子	SAK2.5EN	只	--	〃 〃	
11	HG1	信号灯	AD11-22 AC380V 绿	只	1	〃 〃	
10	HR1	信号灯	AD11-22 AC380V 红	只	1	〃 〃	
9	PJ	有功电能表	DS864	只	1	〃 〃	
8	IT	电流变送器	PH447 1 入2出 4~20mA	只	1		
7	FU1~3	端子熔断器	RT18-32X/6A	只	3	〃 〃	
6	QF1,QF2	空气开关	DZ47-636D	只	2	〃 〃	
5	KA1~3	中间继电器	MY4NJ AC380V	只	3	〃 〃	
4	TA1~2	电流互感器	见低压系统图	只	2	〃 〃	
3	RQ	软起动器	见低压系统图	只	1	〃 〃	
2	KM	交流接触器	见低压系统图	只	1	〃 〃	
1	QF	低压断路器	见低压系统图	只	1	配电柜	

序号	版本说明	设计	校核	审核	审定	日期
0	版本说明					

设计阶段 DESIGN PHASE	条件图
专业 SPECIALTY	电力
设计许可证编号 DESIGN LICENCE No.	A232038953
合同编号 CONTRACT NUMBER	
业主 CLIENT	陕西铁业有限公司
参照图号 REF. DWG No.	
图幅 SIZE	A2
比例 SCALE	1:100
日期 DATE	2022.6
图名 DWG TITLE	软起动器控制原理图
项目名称 PROJECT	烟气深度治理升级改造项目
图号 DWG No.	SD2201-DD-00-008

双盾 双盾环境科技有限公司 Shuangdun Environmental Technology Co.,Ltd.

未加盖"双盾环境科技有限公司出图专用章"(红章)无效。