0GB.300.9897

技术要求(TECHNICAL REQUESTS)

1.本机为直接传动,弹性联接. Direct starting,flexible coupling.

2.面向主轴伸端,主出线盒在电机的右侧(也可根据用户要求放在左侧)

Viewed from the driving-end,terminal box of the stator is on the right side of the motor. (also can on the left side of the motor according as users's request)

3.轴伸端轴承为6326,非轴伸端轴承为6326.

Bearing on driving-end is NO. 6326; 6326 on the non-driving-end.

4.轴承润滑脂为津液2#润滑脂.(Grease:2#).

5.电机只能单向旋转,旋向按用户要求.

The rotation of motor is irreversible. clockwise or anti-clockwise according as user's request

6.定子测温元件为WZP-003(Pt100)铂热电阻(6只/台),报警温度建议设定为145℃(P1~P6)

Type of the stator's thermocouples:WZP-003 Pt100. 6 per/motor.

The alarm temperature should be set at 145℃(P1~P6)

7.轴承测温元件为WZPM-20882铂热电阻,前后轴承各一只,报警温度建议设定为85℃(P7~P8)

Type of the bearing's thermocouples: WZPM-20882. 2 set per motor.

The alarm temperature should be set at 85℃(P7~P8)

8.加热器型号为JGL1-220V/400W,共2只.

The heaters:220V/400W 2 heaters in a motor.

高效电机技术参数设计值(Technical Parameter)

电机型号 Type	额定功率 (KW) Rated Power	定子电压 (V) Stator Voltage	定子电流 (A) Stator Current	启动转矩 倍数 Locked Torque Multiple	启动电流 倍数 Locked Current Multiple	最大转矩 倍数 Max Torque Multiples	功率因数 (COSφ) Power Factor	效率 (η%) Efficiency	额定频率 (HZ) Frequency	额定转速 r/min Speed	绝缘等级 Isolation Class	定子接法 Stator Connection	噪音 dB(A) Noises	启动时间 (S) Starting Time	安装方式 Fixing mode	冷却方式 Cooling mode	工作制 Work system	静载荷(Fo) (KN) The Dead Load	动载荷(Fr) (KN) The Dynamical Load	重量 (Kg) Weight
YKK450-4	560	10000	38.2	0.94	6.5	2.75	0.89	95	50	1490	F	Y	111	<30	IM83	IC611	S1	9.07	8.08	3700

绕组和轴承测温元件出线盒接线示意图

Wiring diagram of Thermocouples Terminal Box

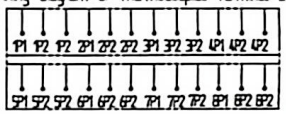

加热器出线盒接线示意图

Heaters of Thermocouples Terminal Box

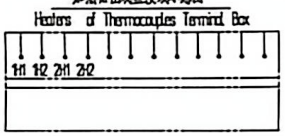

说明:每标志相同者为同一元件,1P1~6P2分别接6只绕组测温元件;
7P1~8P2分别接2只轴承测温元件.
每支加热器有两根引出线,分别接入H1.H2,加电压220V.

Explain: The symbols for one thermocouple are same.
six stator's thermocouples out in 1P1~6P2;
two bearing's thermocouples out in 7P1~8P2
Each heater have two draw line. out in H1.H2.
and constructing voltage 220V.

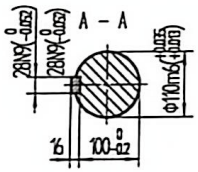

定子出线盒接线示意图

Wiring diagram of Stator Terminal Box

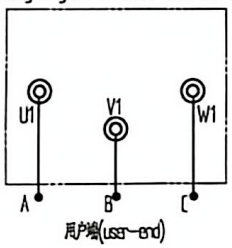

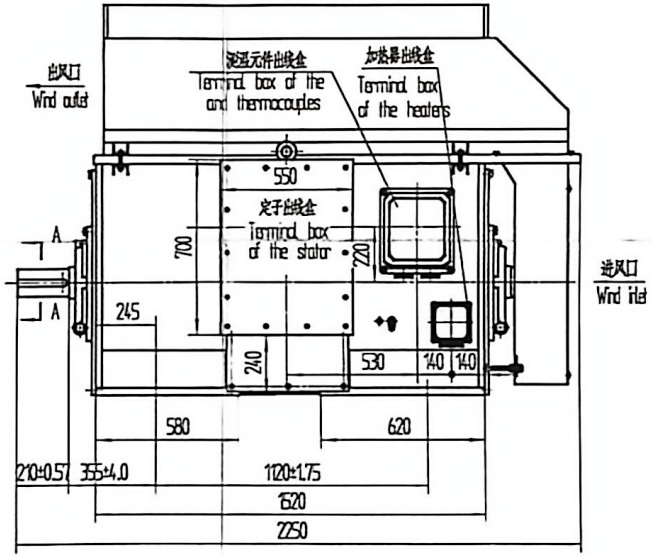

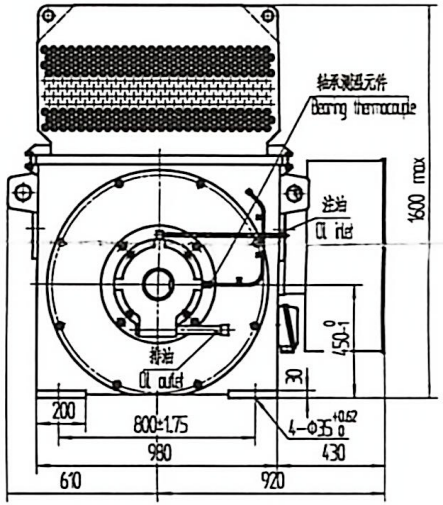

动静载荷分布图

Load distribution

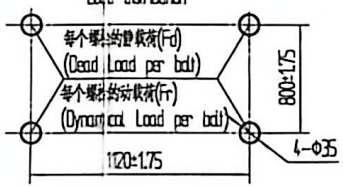

标记	处数	分区	更改文件号	签名	年月日	YKK450-4 560KW 10KV IP54															
设计	杨建国	2016.7	标准化	郭建	2016.7	外形图															
校核	陈嘉成	2016.7	审定	王凤成	2016.7	1GC.010.2246X															
审查	陈嘉成	2016.7				高效三相异步电动机															
工艺	陈玉龙	2016.7																			

0GB.300.9897

A

静载标记				重量	比例
					1:6

共 张 第 张

重庆赛力盟电机有限责任公司

电工 1
全工 1

SFA.B2.254704
SFA.B2.254714
包装箱(国内)
包装箱(国外)

编(通)用件登记
描 图
描 校
旧底图总号
底图总号
签 字
日 期

扫描全能王 创建